20 164 003 **GROHE Atrio Mélangeur 3 trous Lavabo**

https://www.grohe.fr/fr_fr/grohe-atrio-melangeur-3-trous-lavabo-20164003.html

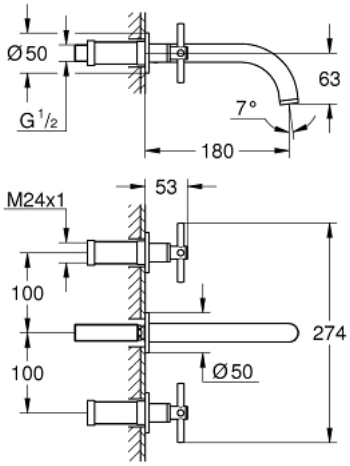

- Montage mural apparent
- **A associer impérativement avec :**
- 29 025 002
- **Livré sans le corps encastré**
- Robinets eau chaude/eau froide, avec têtes céramique 1/2" - 90°
- **GROHE StarLight** Chrome éclatant et durable
- GROHE EcoJoy 5 l/min mousseur laminaire
- Entraxe 200 mm
- **Saillie 180 mm**
- Croisillons
- Deux différents sets de finitions sont inclus : un set avec les marquages "H" pour eau chaude et "C" pour eau froide et un set sans aucun marquage